Adatlap

WPD 100 2X25/6X10 BN

Weidmüller Interface GmbH & Co. KG
Klingenbergstraße 26
D-32758 Detmold
Germany

www.weidmueller.com

Épület berendezéseinek vezetékezése
Az épületek berendezéseinek vezetékezéséhez 10×3-as rézsíneken alapuló teljes rendszert kínálunk, amely egymással tökéletesen együttműködő alkatrészekből áll: installációs sorkapcsok, nullvezető sorkapcsok, elosztó sorkapcsok mellett számos különféle tartozék (például gyűjtősínek és gyűjtősíntartók) is részét képezi.

Általános rendelési adatok

Változat	Potenciálelosztó kapocs, Csavaros csatlakozás, barna, 25 mm², 101 A, 1000 V, Csatlakozások száma: 8, Szintek száma: 1
Rendelési szám	2814500000
Típus	WPD 100 2X25/6X10 BN
GTIN (EAN)	4064675299738
Qty.	3 Darab

WPD 100 2X25/6X10 BN

Weidmüller Interface GmbH & Co. KG
Klingenbergstraße 26
D-32758 Detmold
Germany

www.weidmueller.com

Műszaki adatok

Tanúsítványok

Jóváhagyások	
ROHS	Megfelel

Méretek és tömegek

Mélység	49 mm	Mélység (coll)	1.9291 inch
Magasság	55.4 mm	Magasság (coll)	2.1811 inch
Szélesség	30.2 mm	Szélesség (coll)	1.189 inch
Nettó tömeg	102 g		

Hőmérsékletek

Ambient temperature	-50 °C...85 °C	Folyamatos üzemi hőmérséklet., min.	-50 °C
Folyamatos üzemi hőmérséklet., max.	130 °C		

Termékek környezetvédelmi megfelelősége

RoHS megfelelőségi állapot	Megfelel, kivétellel
RoHS alóli kivétel (ha van/ismert ilyen)	6c
REACH SVHC	Lead 7439-92-1
SCIP	9b5f0838-1f0b-4c14-9fc7-3f5e6ee75be2

Anyag adatok

Alapanyag	Wemid	Szín	barna
UL 94 éghetőségi osztály	V-0		

Rendszer specifikációk

Változat	Csavaros csatlakozás	Véglap szükséges	Nem
Potenciálok száma	1	Szintek száma	1
Rögzítési pontok száma szintenként	2	Keresztkötött szintek belül	Igen
Tartósín	TS 35	N funkció	Nem
PE működés	Nem	PEN funkció	Nem

Kiegészítő műszaki adatok

Robbanásbiztosság szempontjából bevizsgált változat	Igen	Felszerelés típusa	Felpattintható

Névleges adatok

Névleges keresztmetszet	25 mm²	Névleges feszültség	1000 V
Névleges AC feszültség	1000 V	Névleges DC feszültség	1000 V
Névleges áram	101 A	Áram maximum vezetékoknál	101 A
Szabványok	UL 1059, IEC 60947-7-1		

Rögzíthető vezetékek (kiegészítő csatlakozás)

Csatlakozás típusa, kiegészítő csatlakozás	Csavaros csatlakozás

WPD 100 2X25/6X10 BN

Weidmüller Interface GmbH & Co. KG
Klingenbergstraße 26
D-32758 Detmold
Germany

www.weidmueller.com

Műszaki adatok

Rögzíthető vezetékek (névleges csatlakozás)

Vezeték csatlakozási keresztmetszet AWG, max.	AWG 4	Csatlakozási irány	oldalt
Csatlakozás típusa 2	Csavaros csatlakozás	Csatlakozás típusa	Csavaros csatlakozás
Csatlakozások száma	8	Rögzítési tartomány, névleges csatlakozás, max.	25 mm²
Rögzítési tartomány, névleges csatlakozás, min.	1.5 mm²	Vezeték csatlakozási keresztmetszet AWG, min.	AWG 16
Keresztmetszet csatlakoztatott vezetékhez, finomsodratú, érvéghüvelyekkel és műanyag gallérokkal DIN 46228/4, névleges csatlakozás, min.	1.5 mm²	Vezeték csatlakozási keresztmetszet, finomsodratú, érvéghüvelyekkel DIN 46228/1, névleges csatlakozás, max.	16 mm²
Vezeték csatlakozás keresztmetszet, finomsodratú, érvéghüvelyekkel DIN 46228/1, névleges csatlakozás, min.	1.5 mm²	Vezeték csatlakozási keresztmetszet, finomsodratú, max.	0 mm²
Vezeték csatlakozási keresztmetszet, finomsodratú, min.	1.5 mm²	Vezeték csatlakozási keresztmetszet, többeres, névleges csatlakozás, max.	25 mm²
Vezeték csatlakozási keresztmetszet, többeres, névleges csatlakozás, min.	1.5 mm²	Vezetékcsatlakozás keresztmetszete, tömör ér, max. névleges csatlakozás	25 mm²
Vezetékcsatlakozás keresztmetszete, tömör ér, min. névleges csatlakozás	1.5 mm²		

Általános

Pólusszám	1	Vezeték csatlakozási keresztmetszet AWG, max.	AWG 4
Vezeték csatlakozási keresztmetszet AWG, min.	AWG 16	Szabványok	UL 1059, IEC 60947-7-1
Tartósín	TS 35		

Besorolások

ETIM 8.0	EC000897	ETIM 9.0	EC000897
ETIM 10.0	EC000897	ECLASS 14.0	27-25-01-19
ECLASS 15.0	27-25-01-19		

WPD 100 2X25/6X10 BN

Weidmüller Interface GmbH & Co. KG
Klingenbergstraße 26
D-32758 Detmold
Germany

www.weidmueller.com

Rajzok

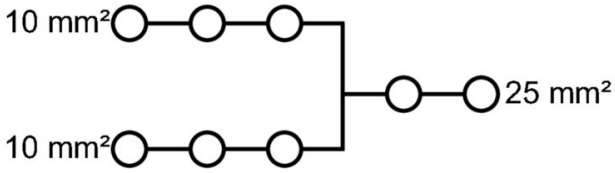

Conductor connection data according to DIN EN 60998-1 (Cu), IEC 61238-1 class A (Cu+Al)

Oinput (x2)	Copper		Aluminum
2x25 mm²			
25 mm²	3 Nm		4 Nm
16 mm²		3 Nm	
10 mm²			
6 mm²			
4 mm²			
2.5 mm²			
1.5 mm²			
Stripping lengths	17 mm		
screw	M6 (+/-PZ2)		

Output (x6)	Copper		Aluminum
6x10 mm²			
10 mm²	2 Nm		3 Nm
6 mm²		2 Nm	
4 mm²			
2.5 mm²			
1.5 mm²			
Stripping lengths	9 mm		
screw	M5 (+/-PZ2)		
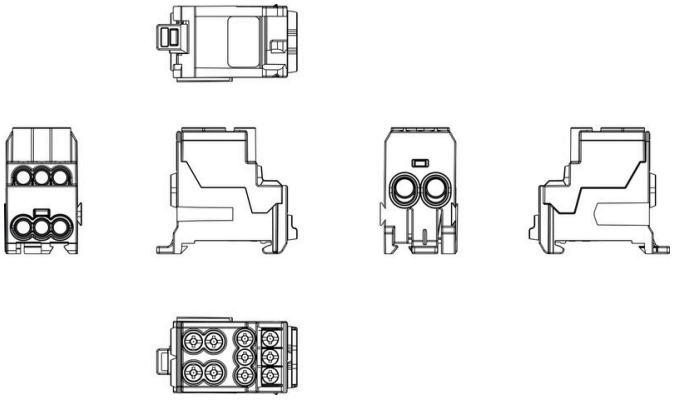
Stranded Solid Flexible with ferrule